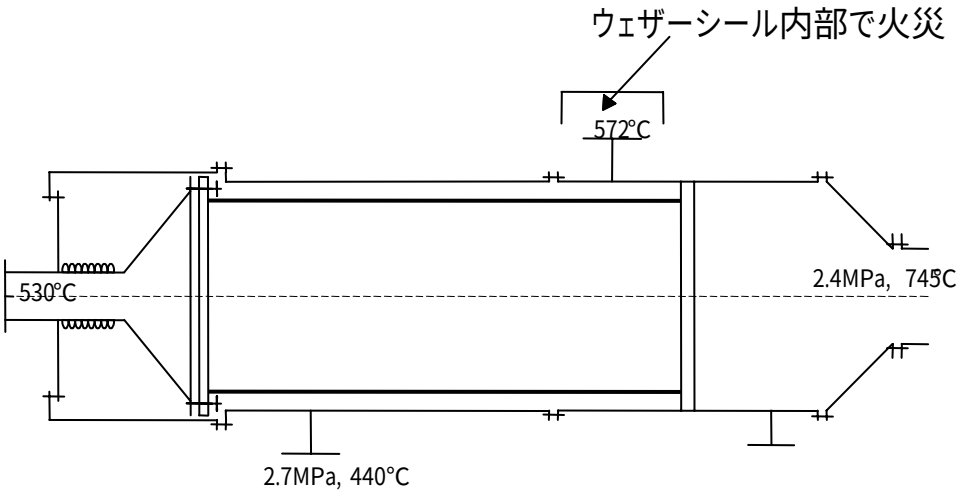

図1　熱交換器の概要

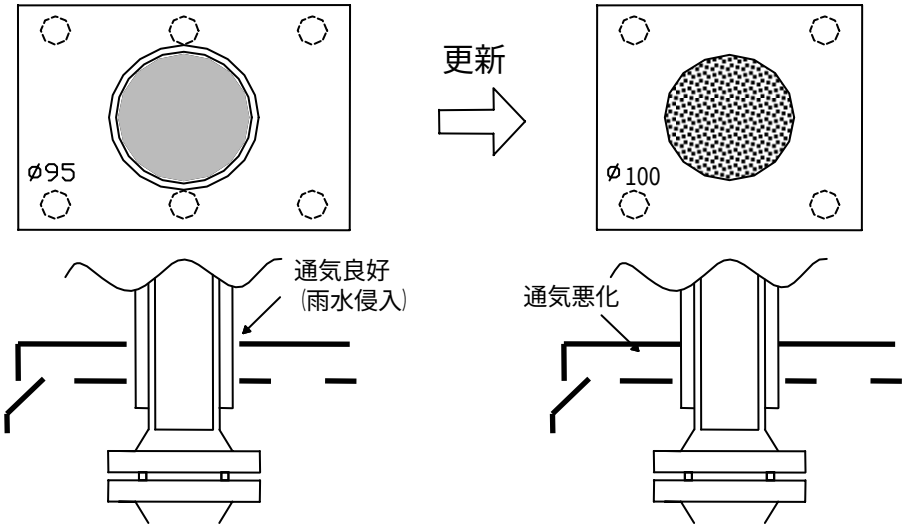

図2　ウェザーシールの概要